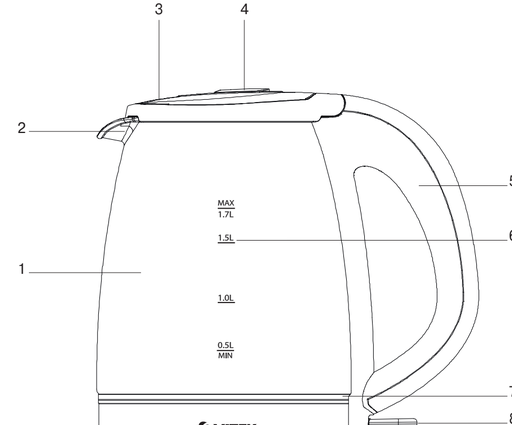

РУССКИЙ

ЧАЙНИК VT-1180
Электроприбор для нагревания жидкости (чайник) предназначен только для кипячения питьевой воды.

ОПИСАНИЕ
1. Колба чайника
2. Носик чайника
3. Крышка с сетчатым фильтром
4. Клавиша открытия крышки
5. Ручка
6. Шкала уровня воды
7. Подставка колбы
8. Клавиша включения/выключения (0/I)
9. Подставка
10. Место намотки сетевого шнура

ВНИМАНИЕ!
Для дополнительной защиты в цепи питания целесообразно установить устройство защитного отключения (УЗО) с номинальным током срабатывания, не превышающим 30 мА, для установки УЗО обратитесь к специалисту.

МЕРЫ БЕЗОПАСНОСТИ
Перед началом эксплуатации электроприбора внимательно прочитайте настоящее руководство и сохраните его для использования в качестве справочного материала.
Используйте устройство только по его прямому назначению, как изложено в данном руководстве. Неправильное обращение с прибором может привести к его поломке, причинению вреда пользователю или его имуществу.
- Будьте осторожны при обращении с чайниками со стеклянными колбами, стеклянная колба может разбиться при падении или ударе о твёрдый предмет или поверхность!
- Используйте прибор строго по назначению в соответствии с руководством по эксплуатации.
- Убедитесь, что рабочее напряжение чайника соответствует напряжению электросети.
- Сетевой шнур снабжён «евровилкой»: включайте её в электрическую розетку, имеющую надёжный контакт заземления.
- Во избежание риска возникновения пожара не используйте переходники при подключении чайника к электрической розетке.
- Не используйте чайник в ванных комнатах. Не пользуйтесь им вблизи бассейнов или других ёмкостей, наполненных водой.
- Не используйте чайник в непосредственной близости от источников тепла или открытого пламени.
- Не используйте устройство в местах, где распыляются аэрозоли или используются легковоспламеняющиеся жидкости.
- Запрещается использовать чайник вне помещений.
- Не оставляйте включённый чайник без присмотра.
- Используйте чайник на ровной и устойчивой поверхности, не ставьте чайник на край стола.
- Не направляйте носик чайника на деревянную мебель, электроприборы, книги и на предметы, которые могут быть повреждены влагой, горячим паром.
- Перед включением убедитесь, что чайник установлен на подставке без перекосов.
- Используйте только ту подставку, которая входит в комплект поставки.
- Не допускайте, чтобы сетевой шнур свешивался со стола, а также следите, чтобы он не касался горячих поверхностей и острых кромок мебели. Длину сетевого шнура можно регулировать, наматывая его на подставку.
- Не прикасайтесь к сетевому шнуру и к вилке сетевого шнура мокрыми руками.
- Не включайте чайник без воды.
- Не наливайте воду в чайник, стоящий на подставке.
- Не используйте чайник с неплотно закрытой крышкой или при отсутствии фильтра от накипи.
- Прежде чем открыть крышку, снимите чайник с подставки.
- Используйте чайник только для кипячения питьевой воды, запрещается подогревать или кипятить любые другие жидкости.
- Следите, чтобы уровень воды в чайнике был не ниже минимальной отметки «**MIN**» и не выше максимальной отметки «**MAX**». Излишние воды будет выше максимальной отметки, кипящая вода может выплеснуться из чайника во время кипячения.
- Во избежание получения ожога горячим паром не наклоняйтесь над носиком работающего чайника.
- Запрещается открывать крышку чайника во время кипячения воды.
- Не прикасайтесь к горячим поверхностям чайника, беритесь только за ручку.
- Будьте осторожны при переносе чайника, наполненного кипятком.
- Выливая воду из чайника будьте внимательны его опрокидому, не наклоняйте чайник резко и более чем на 45°, при неаккуратном использовании чайника, вы можете получить ожог кипятком!
- Колба чайника и поверхность нагревательного элемента после использования чайника некоторое время остается горячей, соблюдайте осторожность и не прикасайтесь к горячим поверхностям!
- Запрещается снимать работающий чайник с подставки. Если возникла необходимость снять чайник, сначала отключите его, переведя клавишу включения/выключения в положение «**0**», а затем снимите его с подставки.
- Будьте осторожны, избегайте попадания жидкости на электрические соединители чайника и его подставку во время чистки, наполнения или выливания воды!
- Допускается образование на подставке чайника после кипячения небольшого количества воды, вследствие конденсации пара при работе прибора. Это штатная ситуация и не является недостатком чайника.
- Отключайте подставку чайника от электрической сети перед чисткой или в том случае, если вы им не пользуетесь. Отключая подставку от электросети, никогда не дёргайте за сетевой шнур, возьмитесь за вилку сетевого шнура и аккуратно извлеките её из электрической розетки.
- Во избежание удара электрическим током не погружайте устройство и подставку в воду или в любые другие жидкости.
- Не помещайте чайник и подставку в посудомоечную машину.
- Данное устройство не предназначено для использования детьми.
- Во время работы и остывания размещайте устройство в местах, недоступных для детей.
- Не разрешайте детям прикасаться к устройству и к сетевому шнуру во время работы устройства.
- Прибор не предназначен для использования лицами (включая детей) с пониженными физическими, сенсорными или умственными способностями или при отсутствии у них жизненного опыта или знаний, если они не находятся под присмотром или не проинструктированы об использовании прибора людьми, ответственными за их безопасность.
- Дети должны находиться под присмотром для недопущения игр с прибором.
- Из соображений безопасности детей не оставляйте полиэтиленовые пакеты, используемые в качестве упаковки, без присмотра.

ВНИМАНИЕ! *Не разрешайте детям играть с полиэтиленовыми пакетами или упаковочной плёнкой.* ***Опасность удушья!***
- Периодически проверяйте состояние шнура питания, вилки шнура питания и корпуса чайника.
- При повреждении шнура питания его замену во избежание опасности должны производить изготовитель, сервисная служба или подобный квалифицированный персонал.
- Запрещается самостоятельно ремонтировать прибор. Не разбирайте прибор самостоятельно ни любую составную часть прибора, запрещается и также после падения устройства выключите прибор из электрической розетки и обратитесь в любой авторизованный (уполномоченный) сервисный центр по контактным адресам, указанным в гарантийном талоне и на сайте www.vitek.ru.
- Перевозите устройство только в заводской упаковке.
- Храните устройство в местах, недоступных для детей и людей с ограниченными возможностями.

ДАННЫЙ ПРИБОР ПРЕДНАЗНАЧЕН ДЛЯ ИСПОЛЬЗОВАНИЯ ТОЛЬКО В БЫТОВЫХ УСЛОВИЯХ. ЗАПРЕЩЕТСЯ КОММЕРЧЕСКОЕ ИСПОЛЬЗОВАНИЕ И ИСПОЛЬЗОВАНИЕ ПРИБОРА В ПРОИЗВОДСТВЕННЫХ ЗОНАХ И РАБОЧИХ ПОМЕЩЕНИЯХ.

ПЕРЕД ПЕРВЫМ ИСПОЛЬЗОВАНИЕМ
После транспортировки или хранения устройства при пониженной температуре необходимо выдержать его при комнатной температуре не менее трёх часов.
Внутри чайника могут находиться следы от воды – это нормальное явление, так как устройство проходило контроль качества.
ВНИМАНИЕ! *Будьте осторожны при обращении с чайником, стеклянная колба может разбиться при падении или ударе о твёрдый предмет или поверхность.*
- Извлеките чайник из упаковки, удалите любые рекламные наклейки, мешающие работе устройства.
- Проверьте целостность устройства, при наличии повреждений не пользуйтесь устройством.
- Убедитесь, что рабочее напряжение устройства соответствует напряжению электрической сети.
- Устройство предназначено для работы в сети переменного тока с частотой 50 Гц или 60 Гц, для работы устройства при требуемой номинальной частоте никакая настройка не требуется.
- Убедитесь, что устройство выключено (клавиша включения/выключения (8) находится в положении «**0**»).
- Вставьте вилку сетевого шнура в электрическую розетку.
- Для наполнения чайника водой снимите его с подставки (9), потяните по направлению к ручке по стрелке за клавишу открывания крышки (4) и откройте крышку чайника (3).
- Наполните чайник водой до максимальной отметки «**MAX**», для определения уровня воды пользуйтесь шкалой уровня воды (6).
- Закройте крышку (3), установите чайник на подставку (9). Убедитесь, что крышка чайника (3) плотно закрыта.
- Для включения чайника нажмите на клавишу включения/выключения (8), при этом загорится подсветка колбы (7).
- Когда вода закипит, чайник автоматически отключится, подсветка колбы (7) погаснет.
- Слейте воду и повторите процедуру кипячения воды 2-3 раза.

Примечания:
- *При использовании чайника убедитесь, что клавишу включения/выключения (8) не блокируют посторонние предметы и крышка (3) плотно закрыта, в противном случае автоматическое отключение чайника будет невозможно.*
- *Перед снятием чайника с подставки убедитесь, что чайник отключен (клавиша включения/выключения (8) находится в положении «**0**»).*

ВНИМАНИЕ! *Чтобы избежать ожога горячим паром, не наклоняйтесь над носиком (2) работающего чайника.*

ИСПОЛЬЗОВАНИЕ
- Сначала убедитесь, что клавиша включения/выключения (8) находится в положении «**0**», то есть устройство выключено.
- Вставьте вилку сетевого шнура в электрическую розетку.
- Для наполнения чайника водой снимите его с подставки (9), потяните по направлению к ручке по стрелке за клавишу открывания крышки (4) и откройте крышку чайника (3).
- Наполните чайник водой до максимальной отметки «**MAX**», для определения уровня воды пользуйтесь шкалой уровня воды (6).
- Закройте крышку (3), установите чайник на подставку (9). Убедитесь, что крышка чайника (3) плотно закрыта.
- Для включения чайника нажмите на клавишу включения/выключения (8), при этом загорится подсветка колбы (7).
- Когда вода закипит, чайник автоматически отключится, подсветка колбы (7) погаснет.
- Снимая чайник с подставки (9), убедитесь, что он выключен (клавиша (8) находится в положении «**0**»).
- После отключения чайника подождите 10-20 секунд, после чего вы можете включить его для повторного кипячения воды.
- Если вы случайно включили чайник, а уровень воды оказался ниже минимальной отметки (**MIN**), то сработает автоматический термопредохранитель, при этом чайник отключится. В этом случае снимите чайник с подставки (9), дайте ему остыть в течение 10-15 минут, затем заполните чайник водой и включите, прибор будет работать в нормальном режиме.

Примечание: *На обратной стороне подставки (9) имеется место для намотки сетевого шнура (10). Подберите оптимальную длину сетевого шнура, уложив его соответствующим образом.*

ЧИСТКА И УХОД
- Перед чисткой отключите устройство от электросети, слейте воду и дайте чайнику остыть.
- Протрите внешнюю поверхность чайника влажной тканью или губкой. Для удаления загрязнений используйте мягкие чистящие средства, не используйте металлические щётки и абразивные моющие средства.
- Следите за чистотой сетчатого фильтра и периодически очищайте его.
- Не погружайте чайник и подставку в воду или в любые другие жидкости.
- Не помещайте чайник и подставку в посудомоечную машину.

Удаление накипи
- Накипь, образующаяся внутри чайника, влияет на вкусовые качества воды, а также нарушает теплообмен между водой и нагревательным элементом. Для удаления накипи наполните чайник водой примерно на 75%, вскипятите воду. Оставшуюся четверть колбы заполните уксусным раствором (6-9%) и оставьте жидкость в чайнике на ночь (приблизительно на 8 часов). Утром выльете из чайника уксусную смесь и несколько раз прополосните колбу. Чтобы удалить остатки и запах уксуса, один-два раза вскипятите полный чайник с обычной водой.
- При необходимости повторите цикл очистки.
- Для удаления накипи можно использовать специальные средства, предназначенные для электрочайников.
- Регулярно очищайте чайник от накипи.

Внимание! *Гарантия не распространяется на поломку или сбои в работе прибора, возникшие в результате того, что не проводилась очистка от накипи.*

ХРАНЕНИЕ
- Прежде чем убрать чайник на длительное хранение, отключите его от сети, очистите его, сначала отключите его, переведя клавишу включения/выключения в положение «**0**», а затем снимите его с подставки.
- Будьте осторожны, избегайте попадания жидкости на электрические соединители чайника и его подставку во время чистки, наполнения или выливания воды!
- Допускается образование на подставке чайника после кипячения небольшого количества воды, вследствие конденсации пара при работе прибора. Это штатная ситуация и не является недостатком чайника.
- Отключайте подставку чайника от электрической сети перед чисткой или в том случае, если вы им не пользуетесь. Отключая подставку от электросети, никогда не дёргайте за сетевой шнур, возьмитесь за вилку сетевого шнура и аккуратно извлеките её из электрической розетки.
- Во избежание удара электрическим током не погружайте устройство и подставку в воду или в любые другие жидкости.
- Не помещайте чайник и подставку в посудомоечную машину.
- Данное устройство не предназначено для использования детьми.
- Во время работы и остывания размещайте устройство в местах, недоступных для детей.
- Не разрешайте детям прикасаться к устройству и к сетевому шнуру во время работы устройства.
- Прибор не предназначен для использования лицами (включая детей) с пониженными физическими, сенсорными или умственными способностями или при отсутствии у них жизненного опыта или знаний, если они не находятся под присмотром или не проинструктированы об использовании прибора людьми, ответственными за их безопасность.
- Дети должны находиться под присмотром для недопущения игр с прибором.
- Из соображений безопасности детей не оставляйте полиэтиленовые пакеты, используемые в качестве упаковки, без присмотра.

ВНИМАНИЕ! *Не разрешайте детям играть с полиэтиленовыми пакетами или упаковочной плёнкой.* ***Опасность удушья!***
- Периодически проверяйте состояние шнура питания, вилки шнура питания и корпуса чайника.
- При повреждении шнура питания его замену во избежание опасности должны производить изготовитель, сервисная служба или подобный квалифицированный персонал.
- Запрещается самостоятельно ремонтировать прибор. Не разбирайте прибор самостоятельно ни любую составную часть прибора, запрещается и также после падения устройства выключите прибор из электрической розетки и обратитесь в любой авторизованный (уполномоченный) сервисный центр по контактным адресам, указанным в гарантийном талоне и на сайте www.vitek.ru.
- Перевозите устройство только в заводской упаковке.
- Храните устройство в местах, недоступных для детей и людей с ограниченными возможностями.

КОМПЛЕКТ ПОСТАВКИ
Чайник – 1 шт.
Подставка – 1 шт.
Инструкция – 1 шт.
Гарантийный талон – 1 шт.

ТЕХНИЧЕСКИЕ ХАРАКТЕРИСТИКИ
Электропитание: 220-240 В ~ 50-60 Гц
Номинальная потребляемая мощность: 1850-2200 Вт
Максимальный объём воды: 1,7 л

УТИЛИЗАЦИЯ
В целях защиты окружающей среды, после окончания срока службы прибора и элементов питания (если входит в комплект), не выбрасывайте их вместе с обычными бытовыми отходами, передайте прибор и элементы питания в специализированные пункты для дальнейшей утилизации.
Отходы, образующиеся при утилизации изделий, подлежат обязательному сбору с последующей утилизацией в установленном порядке.
Для получения дополнительной информации об утилизации данного продукта обратитесь в местный муниципалитет, службу утилизации бытовых отходов или в магазин, где Вы приобрели данный продукт.

Производитель сохраняет за собой право изменять дизайн, конструкцию и технические характеристики прибора, не влияющие на общие принципы работы прибора, с целью его улучшения без предварительного уведомления, из-за чего между инструкцией и изделием могут наблюдаться некоторые различия. Если пользователь обнаружит такое несоответствие, просим об этом сообщить по электронной почте info@vitek.ru для получения обновленной версии инструкции.

Срок службы устройства – 3 года

ИЗГОТОВИТЕЛЬ: СТАР ПЛЮС ЛИМИТЕД (STAR PLUS LIMITED)

МЕСТОНАХОЖДЕНИЕ И ПОЧТОВЫЙ АДРЕС ДЛЯ СВЯЗИ:
ЮНИТ А, 15-Й ЭТАЖ, КЭЙСИ АБЕРДИН ХАУС, №38, ХЕНГ ИП РОАД, ВОНГ ЧУК ХАНГ, ГОНКОНГ, КНР

ИМПОРТЕР И УПОЛНОМОЧЕННОЕ ИЗГОТОВИТЕЛЕМ ЛИЦО:
ООО «ВИТЕК.РУС»

МЕСТОНАХОЖДЕНИЕ И ПОЧТОВЫЙ АДРЕС ДЛЯ СВЯЗИ:
РФ, 117452, Г. МОСКВА, ЧЕРНОМОРСКИЙ БУЛЬВАР, ДОМ 17, КОРП.1, ЭТАЖ 4, ОФИС 401, КАБ. 1.
Тел.: +7 (499) 685-48-18, e-mail: info@vitek.ru

Ответственность за достоверность продукции требованиям технических регламентов Таможенного союза возложена на уполномоченное изготовителем лицо.

www.vitek.ru
ТЕЛЕФОН ДЛЯ СПРАВОК: 8-800-100-18-30

СДЕЛАНО В КНР

ENGLISH

KETTLE VT-1180
The liquid heating appliance (kettle) is intended for boiling drinking water only.

DESCRIPTION
1. Kettle flask
2. Kettle spout
3. Lid with mesh filter
4. Lid opening button
5. Handle
6. Water level scale
7. Flask lighting
8. ON/OFF button (0/I)
9. Base
10. Cord storage

ATTENTION!
For additional protection it is reasonable to install a residual current device (RCD) with nominal operation current not exceeding 30 mA, to install RCD, contact a specialist.

SAFETY MEASURES
Before using the unit, read this manual carefully and keep it for future reference.
Use the unit for intended purposes only, as specified in this manual. Mishandling the unit can lead to its breakage and cause harm to the user or damage to his/her property.
- Be careful while handling kettles with glass flasks, the glass flask can break when dropped or hit against a solid object or surface!
- Use the unit for its intended purpose only and in strict accordance with the instruction manual.
- Make sure that your home mains voltage corresponds to the voltage specified on the unit body.
- The power cord is equipped with a «europlug»; plug it into the socket with a reliable grounding contact.
- To avoid the risk of fire, do not use adapters for connecting the kettle to the mains.
- Do not use the kettle in bathrooms. Do not use it near swimming pools or other containers filled with water.
- Do not use the kettle near heat sources or open flame.
- Do not use the unit in places where aerosols are sprayed or highly flammable liquids are used.
- Do not use the kettle outdoors.
- Do not leave the operating kettle unattended.
- Place the kettle on a flat stable surface; do not place the kettle on the edge of the table.
- Do not direct the kettle spout at wooden furniture, electrical appliances, books and objects which can be damaged by moisture, hot steam.
- Before switching the kettle on, make sure that it is placed on the base evenly.
- Use only the base supplied with the unit.
- Do not let the power cord hang from the edge of the table and make sure it does not touch hot surfaces or sharp edges of furniture. You can adjust the power cord length by winding it around the base.
- Do not touch the power cord and the power plug with wet hands.
- Do not switch the kettle on if it is empty.
- Do not fill the kettle with water when it is standing on the base.
- Do not use the kettle if the lid is not closed tightly or without the anti-scale filter.
- Take the kettle off the base before opening the lid.
- Use the kettle only for boiling drinking water, do not heat or boil any other liquids.
- Ensure that the water level in the kettle is not below the minimal mark «**MIN**» and not above the maximal mark «**MAX**». If the water level exceeds the maximal mark, boiling water can splash out of the kettle during boiling.
- To avoid burns by hot steam, do not bend over the kettle spout while it is operating.
- Do not open the kettle lid while water boiling.
- Do not touch hot surfaces of the kettle, take it only by the handle.
- Be careful while carrying the kettle with boiling water.
- Be careful when pouring water out of the kettle, do not tilt the kettle abruptly and at more than 45°, careless handling can lead to burns from hot water splashes.
- The kettle flask and the surface of the heating element remain hot for some time after using the kettle. Be careful and do not touch the hot surfaces of the kettle.
- Do not remove the operating kettle from the base. If you need to take the kettle off, switch it off first, setting the on/off button to the position «**0**» and then remove it from the base.
- Be careful, avoid liquid ingress on the electric connectors of the kettle and the base during cleaning or filling the kettle with water and pouring water out!
- A small amount water can appear on the kettle base after boiling of water due to steam condensation during the unit operation. This is normal and is not a flaw of the kettle.
- Unplug the kettle base before cleaning and when you are not using the kettle. Never pull the power cord when disconnecting the base from the mains; take the power plug and carefully remove it from the mains socket.
- To avoid electric shock, do not immerse the unit and the base into water or any other liquids.
- Do not wash the kettle and the base in a dishwashing machine.
- This unit is not intended for usage by children.
- Place the unit out of reach of children during the operation and cooling down.
- Do not allow children to touch the unit body and the power cord during the unit operation.
- The unit is not intended to be used by people with physical, sensory or mental disabilities (including children) or by persons lacking experience or knowledge if they are not under supervision of a person who is responsible for their safety or if they are not instructed by this person on the usage of the unit.
- Do not leave children unattended to avoid them using the unit as a toy.
- For children safety reasons do not leave polyethylene bags, used as packaging, unattended.

ATTENTION! *Do not allow children to play with polyethylene bags or packaging film.* ***Suffocation hazard!***
- Check the integrity of the power cord, the power plug and the kettle body periodically.
- If the power cord is damaged, it should be replaced by the manufacturer, a maintenance service or similar qualified personnel to avoid danger.
- Do not attempt to repair the unit. Do not disassemble the unit by yourself, if any malfunction is detected or after it was dropped, unplug the unit and apply to any authorized service center from the contact address list given in the warranty certificate and on the website www.vitek.ru.
- Transport the unit in the original package only.
- Keep the unit out of reach of children and disabled persons.

THIS UNIT IS INTENDED FOR HOUSEHOLD USE ONLY. ITS COMMERCIAL USAGE AND USAGE IN PRODUCTION AREAS AND WORK SPACES IS PROHIBITED.

BEFORE THE FIRST USE
After unit transportation or storage at low temperature keep it for at least three hours at room temperature before switching on.
There may be water spots in the kettle, this is normal, as the unit has undergone factory quality control.
Attention! *Be careful while handling the kettle, glass flask can break when dropped or hit against a solid object or surface.*
- Unpack the kettle and remove any advertising stickers that can prevent the unit operation.
- Check the unit for damages; do not use it in case of damages.
- Make sure that the unit operating voltage corresponds to the voltage of your mains.
- The unit is intended for operation with AC system and 50 or 60 Hz frequency. The unit does not need any additional settings for operating with the required nominal frequency.
- Make sure that the unit is switched off (the on/off button (8) is in the «**0**» position).
- Insert the power plug into the mains socket.
- To fill the kettle with water, take it off the base (9), pull toward the handle in the direction indicated by arrow by the lid opening button (4) up and open the kettle lid (3).
- Fill the kettle with water up to the maximal mark «**MAX**», determine the water level using the water level scale (6).
- Close the lid (3), place the kettle on the base (9). Make sure that the kettle lid (3) is closed tightly.
- To switch the kettle on press the on/off button (8), the flask lighting (7) will light up.
- Once water starts boiling, the kettle will be switched off automatically and the flask lighting (7) will go out.
- Pour water out and repeat the water boiling procedure 2-3 times.

Notes:
- *Before using the kettle, make sure that the on/off button (8) is not blocked by any foreign objects, and the lid (3) is closed tightly, otherwise the auto switch off of the kettle is not possible.*
- *Before removing the kettle from the base, make sure that the kettle is switched off (the on/off button (8) is in the position «**0**»).*

ATTENTION! *To avoid burns by hot steam, do not bend over the kettle spout (2) while it is operating.*

USAGE
- First make sure that the on/off button (8) is in the position «**0**», that means the unit is off.
- Insert the power plug into the mains socket.
- To fill the kettle with water, take it off the base (9), pull toward the handle in the direction indicated by arrow by the lid opening button (4) up and open the kettle lid (3).
- Fill the kettle with water up to the maximal mark «**MAX**», determine the water level using the water level scale (6).
- Close the lid (3), place the kettle on the base (9). Make sure that the kettle lid (3) is closed tightly.
- To switch the kettle on press the on/off button (8), the flask lighting (7) will light up.
- Once water starts boiling, the kettle will be switched off automatically and the flask lighting (7) will go out.
- When removing the kettle from the base (9), make sure that it is switched off (the button (8) is in the «**0**» position).
- After switching the kettle off, wait for 10-20 seconds, then you can switch it on again for re-boiling.
- If you accidentally switch the kettle on, but the water level appears to be below the minimal mark (**MIN**), the automatic thermal switch will be on and the kettle will be switched off automatically. In this case take the kettle from the base (9), let it cool down for 10-15 minutes, then fill it with water and switch it on, the kettle will operate in normal mode.

Note: *There is a cord storage (10) on the reverse side of the base (9). You can adjust the required power cord length by folding it in the cord storage in a corresponding way.*

CLEANING AND CARE
- Before cleaning disconnect the unit from the mains, pour out water and let the kettle cool down.
- Wipe the outer surface of the kettle with a damp cloth or a sponge. Use soft detergents to remove dirt; do not use metal brushes and abrasive detergents.
- Keep the mesh filter clean and clean it from time to time.
- Do not immerse the kettle and the base into water or any other liquids.
- Do not wash the kettle and the base in a dishwashing machine.

Descaling
- Scale, appearing inside the kettle, influences the water taste and disturbs the heat exchange between the water and the heating element. To remove scale fill the kettle with water by approx. 75% and then boil the water up. Fill the remaining quarter of the flask with vinegar solution (6-9%) and leave the liquid in the kettle overnight (for approximately 8 hours). In the morning pour the vinegar out of the kettle and rinse the flask several times. To remove the remaining vinegar and its smell, boil the kettle filled with ordinary water once or twice.
- If necessary, repeat the cleaning cycle.
- You can use special detergents for electric kettles to remove scale.
- Clean the kettle from scale regularly.

Attention! *The warranty does not cover breakdown or malfunctioning of the unit caused by uncleaned scale.*

STORAGE
- Before taking the unit away for long storage, unplug it, pour out water and let the unit cool down.
- Clean the kettle.
- Fix the power cord in the cord storage (10) on the base (9).
- Keep the kettle in a dry cool place away from children and people with disabilities.

DELIVERY SET
Electric kettle – 1 pc.
Base – 1 pc.
Instruction manual – 1 pc.
Warranty certificate – 1 pc.

TECHNICAL SPECIFICATIONS
Power supply: 220-240 V ~ 50-60 Hz
Rated input power: 1850-2200 W
Maximal water capacity 1.7 L

RECYCLING
For environment protection do not throw out the unit and the batteries (if included), do not discard the unit and batteries with usual household waste after the service life expiration; apply to specialized centers for further recycling.
The waste generated during the disposal of the unit is subject to mandatory collection and consequent disposal in the prescribed manner.
For further information about the disposal of this product apply to a local municipal administration, a disposal service or to the shop where you purchased this product.

The manufacturer preserves the right to change design, structure and specifications not affecting general principles of the unit operation without a preliminary notification due to which insignificant differences between the manual and product may be observed. If the user reveals such differences, please report them via e-mail info@vitek.ru for receipt of an updated manual.

Unit operating life is 3 years

Guarantee
Details regarding guarantee conditions can be obtained from the dealer from whom the appliance was purchased. The bill of sale or receipt must be presented when making any claim under the terms of this guarantee.

This product conforms to the EMC Directive 2014/30/EU and to the Low Voltage Directive 2014/35/EU.

ҚАЗАҚША

ШАЙНЕП VT-1180
Су қайнатуға арналған электрқұрылғысы (шайнек) тек ішуге арналған суды ғана қайнатуға арналған.

СИПАТТАМАСЫ
1. Шайнек қ ытысы
2. Шайнек шүмегі
3. Торы сүзгісі бар қақпақ
4. Қақпақты ашу түймесі
5. Қолсабы
6. Су деңгейінің бағаны
7. Құтының көмкеспісі
8. Іске қосу/сөндіру пернесі (0/I)
9. Тұғыр
10. Жүйелік бауды орауға арналған орын

НАЗАР АУДАРЫҢЫЗ!
Қосымша қорғаныс үшін қоректендіру тізбегінде номиналды іске қосылу тоғы 30 мА аспайтын қорғаныс сөндіру құрылғысын (ҚСҚ) орнатқан дұрыс, ҚСҚ-ны орнату үшін мамаңа хабарласыңыз.

ҚАУІПСІЗДІК ШАРАЛАРЫ
Электр аспабын пайдалану алдында берілген нұсқаулықты зейін қойып оқып шығыңыз, және оны келешекте анықтамалық мәлімет ретінде пайдалану үшін сақтап қойыңыз.
Құрылғыны осы нұсқаулықта баяндалғандай тікелей мақсатқа бойынша ғана пайдаланыңыз. Приборды дұрыс қолданбау оның бұзылуына және пайдаланушына немесе оның мүлкіне зиян келтіруге әкел соғуы мүмкін.
- Шыны құтысы бар шайнекті пайдаланған кезде сақ болыңыз, шыны құты құлаған кезде немесе қатты затқа не бетке соғылған кезде сынуы мүмкін!
- Құрылғыны нұсқаулықпа сәйкес тікелей мақсат бойынша ғана пайдаланыңыз.
- Құрылғының жұмыс кернеуі желідегі кернеуге сәйкес болуына көз жеткізіңіз.
- Желілік шнур «евровашамен» жабдықталған; оны жерге сенімді қосылған байланысы бар электр розеткасына қосыңыз.
- Өртті пайда болу тәуекелін болдырмас үшін шайнекті электр розеткасына қосқан кезде өткізгіш тоқ құралдарын пайдаланбаңыз.
- Шайнекті ванна бөлмелерінде пайдаланбаңыз. Оны бассейін немесе су толтырылған басқа ыдыстардың жанында пайдаланбаңыз.
- Шайнекті жылу көздері немесе ашық жалынның тікелей жанында пайдаланбаңыз.
- Құрылғыны аэрозольдер шашырайтын жерде немесе тез тұтанатын сұйықтықтар пайдаланылатын жерде қоспаңыз.
- Шайнекті үйден тыс жерде пайдалануға тыйым салынады.
- Қосулы тұрған шайнекті қарусыз қалдырмаңыз.
- Шайнекті тегіс және орнықты жерде пайдаланыңыз, шайнекті үстелдің шетіне қоймаңыз.
- Шайнектің шүмегін ағаш жиһаз, электрқұрылғылары, кітаптар немесе өзге де ылғал, ыстық будың әсерінен бүлінетін заттарға қарай бұрмаңыз.
- Шайнекті қосар алдында, оның тұғырда дұрыс тұрғанын тексеріп алыңыз.
- Жеткізу жинағына кіретін тұғырықты ғана пайдаланыңыз.
- Желі баурының үстелден салбырамауын және ыстық бетжелілерге тиіп тұрмауын қадағалаңыз. Желілік бауын ұзындығын тұғырға орап реттеуге болады.
- Желілік бау немесе желілік бауды ашасын дымқыл қолмен ұстамаңыз.
- Суқұйылған шайнекті қосуға болмайды.
- Суды қойылыпта тұрған шайнекке құймаңыз.
- Сақтандырғышы жоқ немесе қақпағы жақсы жабылмаған шайнекпен ешқандай жағдайда пайдаланбаңыз.
- Қақпақты ашпас бұрын, шайнекті қойылыпта алыңыз.
- Шайнекті тек ішетін суды қайнатуға ғана пайдаланыңыз, қандай да бір басқа сұйықтықты қыздыруға немесе қайнатуға болмайды.
- Шайнектегі суның деңгейі «**MIN**» минималды белгісінен төмен және «**MAX**» максималды белгіден жоғары болмауын қадағалаңыз. Максималды деңгейден асып кеткен жағдайда қайнап жатқан су қайнау кезінде төгілген кету мүмкін.
- Суды қайнату кезінде ыстық бұға күйін қалмау үшін жұмыс істеп тұрған шайнектің шүмегіне төнбеңіз.
- Шайнек Суды қайнатқанда қақпағы ашпаңыз.
- Шайнекті ыстық бетпенен қол тигізбеңіз, сабынан ғана ұстаңыз.
- Қайнаған су толтырылған шайнекті алып жүргенде абайлаңыз.
- Шайнектен суды төкпенде абайлаңыз және сақ болыңыз, шайнекті 45°-тан артық және күрт емеуірінді, уақытсыз пайдаланған кезде ыстық су тамшыларынан күйік алуыңыз мүмкін.
- Сақ болыңыз, шайнектің қыздырғыш элементінің беті пайдаланғанан кейін бірқ уақыт ыстық болып тұрады!
- Жұмыс жасап тұрған шайнекті құтыдан алуға тыйым салынады. Егер шайнекті тұсіруге қажеттілік тұындап жатса, оны алдымен қосу/сөндіру бағыныш «**0**» күйіне кептіріп, сөндіріп алмасқ, сосын шайнекті сүйемелпен тусіріңіз.
- Шайнектің қ ытысы және қыздырғыш элементінің беті шайнекті пайдаланғанан кейін бірқ уақыт ыстық болып қалады, абайлық сақтаңыз және шайнектің ыстық бетпенне жанаспаңыз.
- Су құйғанғанан кейін шайнек тұпқармасында аздаған су болуына жол беріледі, он аспап жұмыс істеген кезде ру конденсациясының салдарынан болады. Бұл штаттық жағдай және шайнектің ақауы болып табылмайды.
- Тазалау алдында, немесе сіз шайнекті пайдаланбаған жағдайда, шайнектің тұтқырын электрлік желіден ажыратыңыз. Тұтқырды электр желісінен ажыратқанда, ешқашан желілік баудан тартпаңыз, желілік баудан айырғытгішпен ұстаңыз және оны электрлік ашалықтан шығарыңыз.
- Электр тоғынан соғуын болдырмау үшін құрылғыны және тұтқырқты суға немесе өзге кепген басқа сұйықтыққа батырмаңыз.
- Шайнек пен қойғышты ыдыс жуу машинесіне салмаңыз.
- Бұл құрылғы балалардың қолдануына арналмаған.
- Жұмыс кезінде және суу кезінде құрылғыны балалардан қолы жетпейтін жерге қойыңыз.
- Балалардың жұмыс істеп тұрған кезде құрылғыға және желілік сымға қолын тигізуіне рұқсат бермеңіз.
- Дене, сенсорлық немесе ақыл-сана мүмкіндіктері төмендетілген тұлғалардың (балаларды қоса алғанда) немесе оларда өмірлік тәжірибесі немесе білімі болмаса, егер олар бақылайтын немесе олардың қауіпсіздігі үшін жауап беретін тұлғамен аспапты пайдалану туралы нұсқаулықтар берілген болмаса, аспап олардың пайдаланылуына арналмаған.
- Аспаппен ойнауларына жол бермеу үшін балаларды қадағалау керек.
- Балалардың қауіпсіздігі мақсатында орау ретінде пайдаланылатын полиэтилен қаптарды қарусыз қалдырмаңыз.

НАЗАР АУДАРЫҢЫЗ! *Балаларға полиэтилен пакеттермен немесе қаптама үлбірмен ойнауға рұқсат бермеңз.* ***Тұншығу қаупі!***
- Қуаттандыру бауын, қуаттандыру бауының ашасын және шайнек корпусының жағдайын мезгілімен тексеріп отырыңыз.
- Қуаттандыру бауы зақымданғанда қауіп тудырмау үшін оны дайындаушы, сервистік қызмет немесе балмалы білікті маман ауыстыруы тиіс.
- Аспапты өз бетімен жөндеуге тыйым салынады. Өздігіңізден құрылғыны бөлшектеуге, кез келген жау шаққан жағдайда, сондай-ақ, құрылғы құлаған жағдайда құрылғыны розеткадан алып тастаңыз да, байланысу мекенжайлары бойынша кепілдеме талонында көрсетілген кез келген авторланған (уәкілеті) сервистік орталықта, және www.vitek.ru сайтында жүгініңіз.
- Құрылғыны тек зауыттық орауда тасымалдаңыз.
- Құрылғыны балалардың және мүмкіндігері адамдардың қолы жетпейтін жерде сақтаңыз.

ОСЫ ҚҰРАЛ ТЕК ТҰРМЫСТЫҚ ЖАҒДАЙДАҒА ПАЙДАЛАНУҒА АРНАЛҒАН. ӨНДІРІСТІК АЙМАҚТАР МЕН ЖҰМЫС ҮЙ-ЖАЙЛАРЫНДА АСПАПТЫ ПАЙДАЛАНУҒА ЖӘНЕ КОММЕРЦИЯЛЫҚ ПАЙДАЛАНУҒА ТЫЙЫМ САЛЫНАДЫ.

АЛҒАШ ПАЙДАЛНАР АЛДЫНДА
Тасымалданғанан кейін немесе құрылғы темен температурада сақталған жағдайда оны бөлме температурасында уш сағаттан кем емес ұзақтау ұстау қажет.
Шайнектің ішінде судың іздері болуы мүмкін –бұл қалыпты құбылыс, себебі құрылғы сапа бақылауынан өтті.
Назар аударыңыз!
Шайнекті пайдаланған кезде сақ болыңыз, шыны құты құлаған да немесе қатты затқа немесе бетке соғылған кезде сынуы мүмкін.
- Шайнекті қаптамасынан шығарыңыз, құрылғының жұмысына кедергі болатын кез-келген жарнамалық жапсырмаларды алып тастаңыз.
- Құрылғының бүтіндігін тексеріңіз, бүлінген жерлері болған кезде құрылғыны пайдаланбаңыз.
- Құрылғының жұмыс қуаты электрлік желіңіздің сайкес келетіндігі тексеріңіз.
- Құрылғы жиілігі 50 Гц немесе 60 Гц айнымалы тоқ жүйесінде жұмыс істеуге арналған, құрылғының

УКРАЇНСЬКА

ЧАЙНИК VT-1180
Електропилад для нагрівання рідини (чайник) призначений тільки для кип'ятіння питної води.

ОПИС
1. Колба чайника
2. Носик чайника
3. Кришка із сітчастим фільтром
4. Клавіша відкриття кришки
5. Ручка
6. Шкала рівня води
7. Підсвічування колби
8. Клавіша увімкнення/вимкнення (0/I)
9. Підставка
10. Місце намотування мережного шнура

УВАГА!
Для додаткового захисту в ланцюзі живлення доцільно встановити пристрій захисного вимкнення (ПЗВ) з номінальним струмом спрацьовування, що не перевищує 30 мА, для установлення ПЗВ зверніться до фахівця.

ЗАХОДИ БЕЗПЕКИ
Перед початком експлуатації електроприладу уважно прочитайте це керівництво та збережіть його для використання як довідковий матеріал. Використовуйте пристрій тільки за його прямим призначенням, як викладено у цьому керівництві. Неправильне поводження з пристроєм може довести до його поломки, завдання шкоди користувачеві або його майну.
- *Будьте обережні при поводженні з чайниками зі скляними колбами, скляна колба може розбитися при падінні або ударі об твердий предмет або поверхню!*
- Використовуйте пристрій строго за призначенням відповідно до керівництва з експлуатації.
- Переконайтеся, що робоча напруга чайника відповідає напрузі електромережі.
- Мережний шнур забезпечений «заровилкою»; вмикайте її в розетку, що має надійний контакт заземлення.
- Щоб уникнути ризику виникнення пожежі, не використовуйте перехідники при підмиканні чайника до електричної розетки.
- Не використовуйте чайник у ванних кімнатах. Не користуйтеся ним поблизу басейнів або інших посудин, наповнених водою.
- Не використовуйте чайник у безпосередній близькості від джерел тепла або відкритого полум'я.
- Не використовуйте пристрій у місцях, де розпилюються аерозолі або використовуються легкозаймисті рідини.
- Забороняється використовувати чайник поза приміщенням.
- Не залишайте увімкнений чайник без нагляду.
- Використовуйте чайник на рівній і стійкій поверхні, не ставте чайник на край столу.
- Не направляйте носик чайника на дерев'яні меблі, електропилади, книги та на предмети, які можуть бути пошкоджені вологою, гарячою парою.
- Перед вимиканням переконайтеся, що чайник встановлений на підставці без перекосів.
- Використовуйте тільки ту підставку, що входить до комплекту постачання.
- Не допускайте, щоб мережний шнур звисав зі столу, а також наглядайте, щоб він не торкався гарячих поверхонь та гострих країв меблів. Довжину мережного шнура можна регулювати, намотуючи його на підставку.
- Не торкайтеся мережного шнура та вилки мережного шнура мокрими руками.
- Не вмикайте чайник без води.
- Не наливайте воду у чайник, що стоїть на підставці.
- Не використовуйте чайник з нещільно закритою кришкою або при відсутності фільтра від накипу.
- Перш ніж відкрити кришку, зніміть чайник з підставки.
- Використовуйте чайник тільки для кип'ятіння питної води, забороняється підігрівати або кип'ятити будь-які інші рідини.
- Наглядайте, щоб рівень води у чайниковій був не нижче мінімальної позначки «**MIN**» і не вище максимальної позначки «**MAX**». Якщо рівень води буде вище максимальної відмітки, кипляча вода може виплеснутися з чайника під час кип'ятіння.
- Щоб уникнути отримання опіку гарячою парою, не нахиляйтеся над носиком працюючого чайника.
- Забороняється відкривати кришку чайника під час кип'ятіння води.
- Не торкайтеся гарячих поверхонь чайника, беріться тільки за ручку.
- Будьте обережні при перенесенні чайника, наповненого окропом.
- Виливання води у чайника буде уникнути та обережно, не нахиляючи чайник різко та більш ніж на 45°, при неакуратному використанні чайника ви можете отримати опік краплями гарячої води.
- Колба чайника та поверхня нагрівального елементу після використання чайника дійсні час залишається гарячою, будьте обережні та не торкайтеся гарячих поверхонь чайника.
- Забороняється знімати працюючий чайник з підставки. Якщо виникла необхідність зняти чайник, спочатку вимкніть його, перевівши клавішу увімкнення/вимкнення у положення «**0**», а потім зніміть його з підставки.
- Будьте обережні, уникайте потрапляння рідини на електричні з'єднувачі чайника та його підставку під час чищення, наповнення або виливання води!
- Допускаються утворення на підставці чайника після кип'ятіння невеликої кількості води внаслідок конденсації пари при роботі пристрою. Це штатна ситуація і не недоліком чайника.
- Вимикайте підставку чайника з електричної мережі перед чищенням або у випадку, якщо ви нею не користуєтеся. Вимикаючи підставку з електромережі, ніколи не смикайте за мережевий шнур, візьміться за вилку мережного шнура і акуратно витягніть її з електричної розетки.
- Щоб уникнути удару електричним струмом, не занурюйте пристрій і підставку у воду або у будь-які інші рідини.
- Не помішайте чайник та підставку у посудомийну машину.
- Цей пристрій не призначений для використання дітьми.
- Під час роботи і охолодження розміщайте пристрій у місцях, недоступних для дітей.
- Не дозволяйте дітям торкатися пристрою та мережного шнура під час роботи пристрою.
- Пристрій не призначений для використання особами (включаючи дітей) зі зниженими фізичними, сенсорними або розумовими здібностями або при відсутності у них життєвого досвіду або знань, якщо вони не знаходяться під контролем або не проінструктовані щодо використання пристрою особою, відповідальною за їх безпеку.
- Діти мають перебувати під наглядом для недопущення ігор з пристроєм.
- З міркувань безпеки дітей не залишайте поліетиленові пакети, що використовуються як упаковка, без нагляду.

УВАГА! *Не дозволяйте дітям грати з поліетиленовими пакетами або пакувальної плівкою.* ***Небезпека задушення!***
- Періодично перевіряйте стан шнура живлення, вилки шнура живлення та корпусу чайника.
- При пошкодженні шнура живлення його заміну, щоб уникнути небезпеки, мають робити виробник, сервісна служба або подібний кваліфікований персонал.
- Забороняється самостійно ремонтувати пристрій. Не розбирайте пристрій самостійно, при виникненні будь-яких несправностей, а також після падіння пристрою розгвинтіть до кінця електричної розетки та звернітеся до будь-якого авторизованого (уповноваженого) сервісного центру за контактними адресами, вказаними у гарантійному талоні та на сайті www.vitek.ru.
- Перевозьте пристрій лише у заводській упаковці.
- Зберігайте пристрій у місцях, недоступних для дітей та людей з обмеженими можливостями.

ЦЕЙ ПРИСТРІЙ ПРИЗНАЧЕНИЙ ДЛЯ ВИКОРИСТАННЯ ЛИШЕ У ПОБУТОВИХ УМОВАХ. ЗАБОРОНЯЄТЬСЯ КОМЕРЦІЙНЕ ВИКОРИСТАННЯ ТА ВИКОРИСТАННЯ ПРИСТРОЮ У ВИРОБНИЧИХ ЗОНАХ ТА РОБОЧИХ ПРИМІЩЕННЯХ.

ПЕРЕД ПЕРШИМ ВИКОРИСТАННЯМ
Після транспортування або зберігання пристрою при зниженій температурі необхідно витримати його при кімнатній температурі не менше трьох годин.
Всередині чайника можуть знаходитися сліди води – це нормальне явище, оскільки пристрій проходив контроль якості.
Увага! *Будьте обережні при поводженні з чайником, скляна колба може розбитися при падінні або ударі об твердий предмет або поверхню.*
– Вийміть чайник з упаковки, видаліть будь-які рекламні наклейки, що заважають роботі пристрою.
– Перевірте цілісність пристрою, за наявності пошкоджень не користуйтеся пристроєм.
– Переконайтеся, що робоча напруга пристрою відповідає напрузі електричної мережі.
– Пристрій призначений для роботи в мережі змінного струму з частотою 50 Гц або 60 Гц, для роботи пристрою при потрібній номінальної частоті ніяке настроювання не потребується.
– Переконайтеся, що пристрій вимкнений (клавіша увімкнення/вимкнення (В) знаходиться у положенні «**0**»).
– Вставте вилку мережного шнура в електричну розетку.
– Для наповнення чайника водою зніміть його з підставки (9), потягніть у напрямку до ручки за стрілкою за клавішу відкриття кришки (4) та відкрийте кришку чайника (3).
– Наповніть чайник водою до максимальної позначки «**MAX**», для визначення рівня води користуйтеся шкалою рівня води (6).
– Закрийте кришку (3), установіть чайник на підставку (9). Переконайтеся, що кришка чайника (3) щільно закрита.
– Для увімкнення чайника натисніть на клавішу увімкнення/вимкнення (8), при цьому засвітиться підсвічування колби (7).
– Коли вода закипить, чайник автоматично вимкнеться, підсвічування колби (7) погасне.
– Зачекайте воду в постановку процедуру кип'ятіння вода 2-3 рази.

Примітки:
- *При використанні чайника переконайтеся, що клавіша увімкнення/вимкнення (8) не блокують сторонні предмети, і кришка (3) щільно закрита, в іншому випадку автоматичне вимкнення чайника буде неможливе.*
- *Перед знятям чайника з підставки переконайтеся, що чайник вимкнений (клавіша увімкнення/вимкнення (8) знаходиться у положенні «**0**»).*

УВАГА! *Щоб уникнути опіку гарячою парою, не нахиляйтеся над носиком (2) працюючого чайника.*

КООПСУДЫК ЧАРАЛАРЫ
Электр шаймаңды пайдаланудан мурда ушул колдонмону кеңүл коюп окуп-үйрөп, анын маалымат каттары сактап алыңыз.
Шаймаңды тике дайындоо бюнча гана, ушул колдонмодо жазылгана ылайыктуу колдонуңуз. Шаймаңды туура эмес пайдалануу анын бузулушуна, колдонуучуга же колдонуучунун мүлкүнө зыян келтирүүгө алып келиши мүмкүн.
- Айнек колбосо бар чайнектерди колдонгондо этият болгуңуз, айнек колбосо кулап түшүнүнө же катуу заттка же бетке урулганда таптакталып кетиши мүмкүн!

Шаймаңды тике дайындоо бюнча гана, ушул эксплуатация бюнча колдонмодо жазылганга ылайыктуу колдонуңуз.
- Чайнектин иштөөчү чыңалчусу электр тармагынын чыңалчусуна ылайык болгонун текшериңиз алыңыз.
- Электр шнуру «европалык сайгычы» менен жабдылган; аны бекем жердетүү контакты бар розеткасына тутташтырыңыз.
- Өрт коркунучун жоюу үчүн чайнектин электр розеткасына туташтырганда кошуучу тузулмелерди колдонбоңуз.
- Чайнект ванна бөлмөсүнүн колдонбоңуз. Аны бассейнге же башка суунун же идиштеги жакын жерде колдонбоңуз.
- Чайнекти ачык отту/ачык жалын менен жакындатпаңыз.
- Чайнекти аэрозолдорду чачкан же жеңил жалындан кетүүчү суюктуктар колдонулган жерлерде колдонбоңуз.
- Имараттардан сыртында чайнекти колдонууга тыюу салынат.
- Иштеп турган чайнекти кароосуз калтырбаңыз.
- Чайнекти тегиз, бекем турган беттин үстүнүн колдонуңуз, столдун чет жагына жайбоңуз.
- Чайнектин чоргосун жыгач эмерек, электр шайман, китеп жана башка нымдан, эскиз бүдөн бузула турган нерселердин тарабына каратпаңыз.
- Чайнекти иштетүүдөн мурун ал туткучтө жыйшайбай турганын текшериңиз алыңыз.
- Чайнекти комплектке кирген туткучту гана колдонуңуз.
- Электр шнуру столдун кырынан арта сальынып же ысык нерселердин жана эмеректин үчүнчү кыпырын тийип турбашына жол бербеңиз. Электр шнурунун узундугун аны туткучке турап иретке салса болот.
- Электр шнурун жана шнурдун сайгычын суу колунуз менен тийбеңиз.
- Чайнекти суусуз иштетпеңиз.
- Туткучте турган чайнектен сууну куйбаңыз.
- Чайнекти капкагы бекем эмес жабылганда же кебээрге каршы чыпкасы из жерине орнотулбаганда колдонбоңуз.
- Чайнекти капкагын ачкандан мурун аны туткучтен алыңыз.
- Чайнекти ичүүгө ылайыктуу сууну кайнатуу үчүн гана колдонуңуз, башка ар кандай суюктуктарды жыпыктыруу же кайнатуучу тыюу салынат.
- Чайнектен суунун деңгээлин эң төмөнкү «**MIN**» белгисинен төмөн жана эң үстүнкү «**MAX**» белгисинен өйдө болбогонун байкап туруңуз. Суунун деңгээли эң үстүнкү белгисинен өйдө болсо, кайнак суу чайнектен капкактан учурунда чайнектин тегулпуу мүмкүн.
- Ысык буудан күйүп бүтпөгөн үчүн иштеп турган чайнектин чоргосунун үстү жагына эмеректерди.
- Суунун кайнаткан учурда чайнектин капкагын ачканга тыюу салынат.
- Чайнектин ысык беттерди тийбей, туткасынан гана карманыңыз.
- Ичинде кайнак суу бар чайнекти көтөргөндө этият болгуңуз.
- Чайнектин суунун деңгээлин аз-аздан ашыра болушу, чайнекти 45° ашыкча же кескин турда эңкейтпеңиз, чайнекти этияттык колдонгондо сиз суу тамчыларынан күйүп алганыңыз мүмкүн.
- Чайнектин колбосу менен электр элементинин бети чайнекти колдонгондон кийин бир нече убакыт ысык болуп турат, этият болуңуз, чайнектин ысык беттерин тийбеңиз.
- Иштеп турган чайнектен туткучун алуучу тыюу салынат. Чайнекти алуу зарыл болсо, биринчиден өчүрүп(күйгүзүү баскычын «**0**» абалына кетирип чайнекти өчүрүңүз, ошондон кийин аны туткучтан алыңыз.
- Этият болуңуз, чайнекти тазалаганда, толтурганда же сууну төккөндө чайнектин электр туташтыргычтарына жана анын туткучуне суюктуктан абайлаңыз!
- Чайнектин капкагынан кийин түзүлгөн шаймандагы конденсациялоодон туткучте бир аз суу пайда болгону мүмкүн. Бул нормалдуу күбүлүү болуп, чайнектин бузулуу эмес.
- Чайнекти тазалаган жана колдонбогон учурларда туткучун электр тармагынан сууруңуз. Туткучту электр тармагынан сууранда аны шнурду кармап эч качан тартпаңыз, сайгычынан кармап абайлап розеткадан чыгарыңыз.
- Тик уйдас учун шаймаңды жана туткучту суага же башка суюктуктарга салбаңыз.
- Чайнекти жана туткучту идиш жууган аспапка салбаңыз.
- Бул шайман балдар колдонгонуна арналган эмес.
- Шайман иштеп жана мүдөөт турганда аны балдар жетпеген жерге коюңуз.
- Шайман иштеген учурда балдарга шаймаңды жана электр шнурун тийгенге уруксат бербеңиз.
- Бул шайман дене куч, сезимик же акыл-эси жагынан жеңдемүүлүгү чектелген (ошонун ичинде балдар да) адамдар же колдонгу боюнча тажрыйбасы же билими жок болгон адамдар, эгерде алардын коопсуздугуна жооптуу адам аларды көзөмөлдөп же нускамалоо болбосо колдонуу үчүн ылайыктуу эмес.
- Балдар тушкөн менен ойногонго жол бербегенге чүчү алаңга кез салуу зарыл.
- Балдардын коопчулугу үчүн таңгак катары колдонгон полиэтилен баштыктары кароосуз таштабаңыз.

КӨҢҮЛ БУРУҢУЗДАР! *Полиэтилен баштыктар же таңгак пленкасы менен ойногонго балдарга уруксат бербеңиз.* ***Тумчуктуруунун коркунучу бар!***
- Тармактык шнурдун, тармактык шнурдун айрысынын жана чайнектин корпусунун абалын мезгилдүү текшерип туруңуз.
- Электр шнуру бузук болгондо коопчулуктарга ээ болбогенге үчүн аны өнүктүрүүчү, тейлөө кызмет же аларга ошогон дасыкан кызматкерлер алмаштыруга тийиш.
- Шаймаңды өз алдыңча ондогонго тыюу салынат. Шаймаңды ой аралыгы ажыратпай, ар кыл бузулуулар пайда болгон же шайман кулап түшкен учурларда аны розеткадан сугуп, кепилдик талонуңудан же www.vitek.ru сайтыңдагы тизмеске кирген автордоштурулган (шайгарым укуктуу) тейлөө борборуна кайрылыңыз.
- Шаймаңды заводдук таңгагында гана ташпоштор менен.
- Шаймаңды балдар жана жеңдемүүлүгү темен болгон адамдар жетпеген жеринде сактаңыз.

БУЛ ТҮЗМӨК ТУРМУШ-ТУРУКТУУ ШАРТТАРДА КОЛДОНГОНУ ҮЧҮН ГАНА АРНАЛГАН. ШАЙМАҢДЫ КОММЕРЦИЯЛЫК ПАЙДАЛАНУУГА ЖАНА ӨНДҮРҮШ ЗОНАЛАРДА ЖАНА ЖУМУШУ ИМАРАТТАРДА ТҮЗМӨКТҮ ИШТЕТҮҮГӨ ТЫЮУ САЛЫНАТ.

Термин служби пристрою – 3 роки

Гарантія
Докладні умови гарантії можна отримати в дилера, що продав дану апаратуру. При пред'явленні будь-якої претензії протягом терміну дії даної гарантії варто пред'явити чек або квитанцію про покупку.

Даний продукт відповідає вимогам Директиви 2014/30/ЄС щодо електромагнітної сумісності та Директиви 2014/35/ЄС щодо низьковольтного обладнання.

КЫРГЫЗ

ЧАЙНЕК VT-1180
Суюктук кайнатуучу электр шайман (чайнек) ичүүгө жаратылган сууну кайнатуга гана арналган.

СЫПАТТАМА
1. Чайнектин колбасы
2. Чөөгүндүн чоргосу
3. Тор чыпкасы бар капкак
4. Капкакты ачуу баскычы
5. Туткасы
6. Суу деңгээлинин шкаласы
7. Колбанын жарыгы
8. Өчүрүп/күйгүзүү баскычы (0/I)
9. Тушкөч
10. Электр шнурунун туруучу жайы

КӨҢҮЛ БУРУҢУЗДАР!
Кошумча коргонуу үчүн электр тармагында потенциалдуу шиттекен тоюу 30 мА ашыкбаган коргоо өчүрүүчү аспабын (устройство защитного отключения– УЗО) орнотуңуңуз максатка ылайыктуу; аспапты орнотуңуңуз үчүн адиске кайрылыңыз.

КООПСУДУК ЧАРАЛАРЫ
Электр шаймаңды пайдаланудан мурда ушул колдонмону кеңүл коюп окуп-үйрөп, анын маалымат каттары сактап алыңыз.
Шаймаңды тике дайындоо бюнча гана, ушул колдонмодо жазылганга ылайыктуу колдонуңуз. Шаймаңды туура эмес пайдалануу анын бузулушуна, колдонуучуга же колдонуучунун мүлкүнө зыян келтирүүгө алып келиши мүмкүн.
- Айнек колбосо бар чайнектерди колдонгондо этият болгуңуз, айнек колбосо кулап түшүнүнө же катуу затка же бетке урулганда таптакталып кетиши мүмкүн!

Шаймаңды тике дайындоо бюнча гана, ушул эксплуатация бюнча колдонмодо жазылганга ылайыктуу колдонуңуз.
- Чайнектин иштөөчү чыңалчусу электр тармагынын чыңалчусуна ылайык болгонун текшериңиз алыңыз.
- Электр шнуру «европалык сайгычы» менен жабдылган; аны бекем жердетүү контакты бар розеткасына тутташтырыңыз.
- Өрт коркунучун жоюу үчүн чайнектин электр розеткасына туташтырганда кошуучу тузулмелерди колдонбоңуз.
- Чайнект ванна бөлмөсүнүн колдонбоңуз. Аны бассейнге же башка суунун же идиштеги жакын жерде колдонбоңуз.
- Чайнекти ачык отту/ачык жалын менен жакындатпаңыз.
- Чайнекти аэрозолдорду чачкан же жеңил жалындан кетүүчү суюктуктар колдонулган жерлерде колдонбоңуз.
- Имараттардан сыртында чайнекти колдонууга тыюу салынат.
- Иштеп турган чайнекти кароосуз калтырбаңыз.
- Чайнекти тегиз, бекем турган беттин үстүнүн колдонуңуз, столдун чет жагына жайбоңуз.
- Чайнектин чоргосун жыгач эмерек, электр шайман, китеп жана башка нымдан, эскиз бүдөн бузула турган нерселердин тарабына каратпаңыз.
- Чайнекти иштетүүдөн мурун ал туткучтө жыйшайбай турганын текшериңиз алыңыз.
- Чайнекти комплектке кирген туткучту гана колдонуңуз.
- Электр шнуру столдун кырынан арта сальынып же ысык нерселердин жана эмеректин үчүнчү кыпырын тийип турбашына жол бербеңиз. Электр шнурунун узундугун аны туткучке турап иретке салса болот.
- Электр шнурун жана шнурдун сайгычын суу колунуз менен тийбеңиз.
- Чайнекти суусуз иштетпеңиз.
- Туткучте турган чайнектен сууну куйбаңыз.
- Чайнекти капкагы бекем эмес жабылганда же кебээрге каршы чыпкасы из жерине орнотулбаганда колдонбоңуз.
- Чайнекти капкагын ачкандан мурун аны туткучтен алыңыз.
- Чайнекти ичүүгө ылайыктуу сууну кайнатуу үчүн гана колдонуңуз, башка ар кандай суюктуктарды жыпыктыруу же кайнатуучу тыюу салынат.
- Чайнектен суунун деңгээлин аз-аздан ашыра болушу, чайнекти 45° ашыкча же кескин турда эңкейтпеңиз, чайнекти этияттык колдонгондо сиз суу тамчыларынан күйүп алганыңыз мүмкүн.
- Чайнектин колбосу менен электр элементинин бети чайнекти колдонгондон кийин бир нече убакыт ысык болуп турат, этият болуңуз, чайнектин ысык беттерин тийбеңиз.
- Иштеп турган чайнектен туткучун алуучу тыюу салынат. Чайнекти алуу зарыл болсо, биринчиден өчүрүп(күйгүзүү баскычын «**0**» абалына кетирип чайнекти өчүрүңүз, ошондон кийин аны туткучтан алыңыз.
- Этият болуңуз, чайнекти тазалаганда, толтурганда же сууну төккөндө чайнектин электр туташтыргычтарына жана анын туткучуне суюктуктан абайлаңыз!
- Чайнектин капкагынан кийин түзүлгөн шаймандагы конденсациялоодон туткучте бир аз суу пайда болгону мүмкүн. Бул нормалдуу күбүлүү болуп, чайнектин бузулуу эмес.
- Чайнекти тазалаган жана колдонбогон учурларда туткучун электр тармагынан сууруңуз. Туткучту электр тармагынан сууранда аны шнурду кармап эч качан тартпаңыз, сайгычынан кармап абайлап розеткадан чыгарыңыз.
- Тик уйдас учун шаймаңды жана туткучту суага же башка суюктуктарга салбаңыз.
- Чайнекти жана туткучту идиш жууган аспапка салбаңыз.
- Бул шайман балдар колдонгонуна арналган эмес.
- Шайман иштеп жана мүдөөт турганда аны балдар жетпеген жерге коюңуз.
- Шайман иштеген учурда балдарга шаймаңды жана электр шнурун тийгенге уруксат бербеңиз.
- Бул шайман дене куч, сезимик же акыл-эси жагынан жеңдемүүлүгү чектелген (ошонун ичинде балдар да) адамдар же колдонгу боюнча тажрыйбасы же билими жок болгон адамдар, эгерде алардын коопсуздугуна жооптуу адам аларды көзөмөлдөп же нускамалоо болбосо колдонуу үчүн ылайыктуу эмес.
- Балдар тушкөн менен ойногонго жол бербегенге үчүн аларга көз салуу зарыл.
- Балдардын коопчулугу үчүн таңгак катары колдонгон полиэтилен баштыктары кароосуз таштабаңыз.

КӨҢҮЛ БУРУҢУЗДАР! *Полиэтилен баштыктар же таңгак пленкасы менен ойногонго балдарга уруксат бербеңиз.* ***Тумчуктуруунун коркунучу бар!***
- Тармактык шнурдун, тармактык шнурдун айрысынын жана чайнектин корпусунун абалын мезгилдүү текшерип туруңуз.
- Электр шнуру бузук болгондо коопчулуктарга ээ болбогенге үчүн аны өнүктүрүүчү, тейлөө кызмет же аларга ошогон дасыкан кызматкерлер алмаштыруга тийиш.
- Шаймаңды өз алдыңча ондогонго тыюу салынат. Шаймаңды ой аралыгы ажыратпай, ар кыл бузулуулар пайда болгон же шайман кулап түшкен учурларда аны розеткадан сугуп, кепилдик талонуңудан же www.vitek.ru сайтыңдагы тизмеске кирген автордоштурулган (шайгарым укуктуу) тейлөө борборуна кайрылыңыз.
- Шаймаңды заводдук таңгагында гана ташпоштор менен.
- Шаймаңды балдар жана жеңдемүүлүгү темен болгон адамдар жетпеген жеринде сактаңыз.

ЭТИБАР! *Бул шаймандын жалпы шиттеп прикоштемде тавсиф этилеен дизайнын, конструкциясын жана техникалык мүнөздөмөлөрүн алдын ала эскертпөй өзгөртүү укуктун сактайт, ошол себептен шайман менен колдонуучуну ардыгаан вдырмалар болуу мүмкүн. Колдонуучу ушундай кепшиееендиктерди тапса, ал жөнүндө info@vitek.ru электрондук почтасына жазып, шаймандын жаңыртаналган версиясын ала болот.*

Шаймандын кызмат мөөнөтү – 3 жыл

Кепилдик
Кепилдик боюнча шарттары тууралуу толук маалыматтар буюмду саткан сатуучудан алууга болот. Кепилдик шарттарына ылайык талап кылып сатылган товарга чек же дүмүрчөктү көрсөтүү керек.

ROMÂNĂ

FIERBĂTOR VT-1180
Dispozitivul electric pentru încălzirea lichidelor (fierbător) este destinat doar pentru fierberea apei potabile.

DESCRIERE
1. Vasul fierbătorului
2. Vârful fierbătorului
3. Capac cu filtru cu sită
4. Buton de deschidere a capacului
5. Mâner
6. Scara nivelului de apă
7. Iluminarea vasului
8. Buton de pornire/oprire (0/I)
9. Suport
10. Loc pentru înfășurarea cablului de alimentare

ATENȚIE!
Pentru protecție suplimentară este recomandabilă instalarea unui disjunctor de protecție (ECB) cu curent nominal nu mai mare de 30 mA în circuitul de alimentare electric, pentru instalarea ECB adresați-vă unui specialist.

MĂSURI DE SIGURANȚĂ
Înainte de a începe exploatarea dispozitivului electric citiți cu atenție manualul de utilizare și păstrați-l pentru utilizare în calitate de material de referință. Utilizați dispozitivul doar conform destinației sale, cum este descris în prezentul manual. Manipularea necorespunzătoare poate duce la defectarea dispozitivului sau poate cauza daune utilizatorului sau a bunurilor acestuia.
- Aveți grijă la manipularea fierbătorului cu vasul din sticlă, vasul din sticlă se poate sparge atunci când este aruncat sau lovit de un obiect sau o suprafață solidă!
- Utilizați dispozitivul doar conform destinației sale în conformitate cu instrucțiunea de utilizare.
- Asigurați-vă că tensiunea de lucru a fierbătorului corespunde cu tensiunea din rețeaua electrică.
- Cablul de alimentare este dotat cu o fișă de tip «euro»; conectați-o la priză electrică cu contact sigur cu pământul.
- Pentru a evita riscul de apariție a incendiului nu utilizați manșoane de reducție la conectarea fierbătorului la priza electrică.
- Nu utilizați fierbătorul în sălile de baie. Nu îl utilizați în apropierea piscinelor sau a altor recipiente umplute cu apă.
- Nu utilizați fierbătorul în nemișcarea apropiere a surselor de căldură sau flacără deschisă.
- Nu utilizați dispozitivul în locuri, unde sunt pulverizați aerosoli sau se utilizează lichide ușor inflamabile.
- Nu utilizați fierbătorul în afara încăperilor.
- Nu lăsați fierbătorul în funcțiune fără supraveghere.
- Folosiți fierbătorul pe o suprafață plană și stabilă, nu puneți fierbătorul pe marginea mesei.
- Nu îndreptați gura de scurgere a fierbătorului spre mobilier din lemn, aparate electrice, cărți și articole, care pot fi afectate de umezeală, aburul fierbinte.
- Înainte de conectare asigurați-vă că, fierbătorul este instalat pe suport fără înclinări.
- Utilizați doar suportul care face parte din setul de livrare.
- Nu lăsați cablul de alimentare să pendoleze pe masă, pe vecum și urmăriți, ca acesta să nu se atingă de suprafețele fierbinți și marginile ascuțite ale mobilierului. Lungimea cablului de alimentare poate fi reglată prin înfășurarea acestuia în jurul suportului.
- Nu atingeți cablul de alimentare și fișa cablului de alimentare cu mâinile ude.
- Nu porniți fierbătorul fără apă.
- Nu turnați apă în fierbătorul aflat pe un suport.
- Nu utilizați fierbătorul dacă capacul nu este bine închis sau dacă filtrul anticalcar nu este instalat.
- Înainte de a deschide capacul, scoateți fierbătorul de pe suport.
- Utilizați fierbătorul doar pentru fierberea apei potabile, se interzice încălzirea sau fierberea altor lichide.
- Asigurați-vă că nivelul apei din fierbător nu este mai sus de marcajul minim «**MIN**» și nu mai sus de marcajul «**MAX**». Dacă nivelul apei va depăși marcajul maxim, apă clocotită poate să se reverse din fierbător în timpul fierberii.
- Pentru a evita opărirea cu aburul fierbinte nu vă aplecați deasupra gurii de scurgere a fierbătorului în funcțiune.
- Nu deschideți capacul fierbătorului în timpul fierberii apei.
- Nu atingeți suprafețele fierbinți ale fierbătorului, apucați-l doar de mâner.
- Fiți atenți la transportarea fierbătorului umplut cu apă clocotită.
- Aveți grijă la turnarea apei din fierbător, nu înclinați fierbătorul brusc și mai mult de 45°, cu o utilizare inadecvată a fierbătorului, puteți suferi arsuri cu picături de apă fierbinte.
- Vasul fierbătorului și suprafața elementului de încălzire după utilizarea fierbătorului rămân fierbinți un timp oarecare, aveți grijă și nu atingeți suprafețele fierbinți ale fierbătorului.
- Se interzice scoaterea fierbătorului în funcțiune de pe suport. Dacă a apărut necesitatea de a scoate fierbătorul de pe suport, mai întâi deconectați-l, pășindu butonul de pornire/oprire în poziția «**0**», și apoi scoateți-l de pe suport.
- Nu turnați apă în fierbătorul aflat pe suport.

Конул бурулуу! Кебээрден тазаланса өткөрүлөбөгөн пайда болгон бүзүлүү же түзмөк тупса змес иштегендин учурларга кепилдик таралбайт.

САКТОО ЭРЕКЕЛЕРИ
- Чайнектин узакка чейин сактоого койгондун алдында аны электр тармагынан сугуп, сууну төгүп, аспапты мүздатыңыз.
- Чайнекти тазалап жатканда:
- Электр шнурун туткучтөгү (9) туруучу жайына (10) жыйнап салыңыз.
- Чайнекти балдар жана жеңдемүүлүгү темен болгон адамдар колу жетпеген жерлерде сактаңыз.

ЭЖАБДЫКТЫН ЖЫЙЫНТЫГЫ
Электр чайнек – 1 дана.
Туткуч – 1 дана.
Колдонмо – 1 дана.
Кепилдик талону – 1 дана.

ТЕХНИКАЛЫК МҮНӨЗДӨМӨСҮ
Кубаттандыруу чыңалчусу: 220-240 В ~ 50-60 Гц
Номиналдык түшүнүктө керектөөчүнүн: 1850-2200 Вт
Суунун максималдуу көлөмү: 1,7 л

УТИЛИЗАЦИЯЛОО

Для захисту навколишнього середовища після закінчення терміну служби пристрою та елементів живлення (якщо входять до комплекту) не викидайте їх разом зі звичайними побутовими відходами, передайте пристрій та елементи живлення у спеціалізовані пункти для подальшої утилізації.
Відходи, що утворюються при утилізації виробів, підлягають обов'язковому збору з подальшою утилізацією установленим порядком.
Для отримання додаткової інформації про утилізацію даного продукту зверніться до місцевого муніципалітету, служби утилізації побутових відходів або до крамниці, де Ви придбали цей продукт.

Виробник зберігає за собою право змінювати дизайн, конструкцію та технічні характеристики, які не впливають на загальні принципи роботи пристрою, без попереднього повідомлення, через що між інструкцією та виробом можуть спостерігатися незначні відмінності. Якщо користувач виявив такі невідповідності, просимо повідомити про це на електронній пошті info@vitek.ru для отримання оновленої версії інструкції.

Термін служби пристрою – 3 роки

Гарантія
Докладні умови гарантії можна отримати в дилера, що продав дану апаратуру. При пред'явленні будь-якої претензії протягом терміну дії даної гарантії варто пред'явити чек або квитанцію про покупку.

Даний продукт відповідає вимогам Директиви 2014/30/ЄС щодо електромагнітної сумісності та Директиви 2014/35/ЄС щодо низьковольтного обладнання.

VITEK

АУДИО-ВИДЕО И БЫТОВАЯ ТЕХНИКА

VT-1180

Kettle

Чайник

Инструкция по эксплуатации

RUS Инструкция по эксплуатации 2
GB Manual instruction 3
KZ Пайдалану нұсқасы 4
UA Інструкція з експлуатації 5
KG Пайдалануу боюнча нускама 6
RO Instrucțiune de exploatare 7

www.vitek.ru

VT-1180

RUS
Data производства изделия указана в серийном номере на табличке с техническими данными. Серийный номер представляет собой одиннадцатизначное число, первые четыре цифры которого обозначают дату производства. Например, серийный номер 0606xxxxxxx означает, что изделие было произведено в июне (шестой месяц) 2006 года.

GB
A production date of the item is indicated in the serial number on the technical data plate. A serial number is an eleven-unit number, with the first four figures indicating the production date. For example, serial number 0606xxxxxxx means that the item was manufactured in June (the sixth month) 2006.

KZ
Буйымның шығарылған мерзімі техникалық деректері бар кестедегі сериялық нөмірде көрсетілген. Сериялық нөмір он бір саннан тұрады, оның бірінші төрт саны шығару мерзімін білдіреді. Мысалы, сериялық нөмір 0606xxxxxxx болса, бұл бұйым 2006 жылдың маусым айында (алтыншы ай) жасалғанын білдіреді.

UA
Дата виробництва виробу вказана в серійному номері на табличці з технічними даними. Серійний номер представляє собою одинадцятизначне число, перші чотири цифри якого означають дату виробництва. Наприклад, серійний номер 0606xxxxxxx означає, що виріб був виготовлений в червні (шостий місяць) 2006 року.

KG
Буюм иштеп чыгарылган датасы сериялык номурунда техникалык маалыматтар жадыбалында көрсөтүлгөн. Сериялык номуру он бир орундуу сан болот, анын биринчи төрт саны өндүрүш датасын көрсөтөт. Мисалы, сериялык номуру 0606xxxxxxx болгон буюм 2006 жылдын июнинде (алтынчы айында) өндүрүлгөн.

RO
Data fabricării este indicată în numărul de serie pe tabelul cu datele tehnice. Numărul de serie reprezintă un număr din unsprezece cifre, primele patru cifre indicînd data fabricării. De exemplu, dacă numărul de serie este 0606xxxxxxx, înseamnă că produsul dat a fost fabricat în iunie (luna a asea) 2006.

RUS

Перед первым использованием
После транспортирования или хранения при пониженной температуре необходимо выдержать прибор при комнатной температуре не менее трёх часов.
Внутри чайника могут находиться следы воды – это нормальное явление, поскольку прибор проходил контроль качества.
Внимание! *Будьте осторожны при обращении с чайником, стеклянная колба может разбиться при падении или ударе об твердый предмет или поверхность.*
- Извлечь чайник из упаковки, удалить будь-что рекламные наклейки, мешающие работе прибора.
- Проверить целостность прибора, в случае повреждения не пользоваться прибором.
- Убедиться, что напряжение прибора соответствует напряжению электрической сети.
- Прибор предназначен для работы в сети переменного тока с частотой 50 Гц или 60 Гц, для работы прибора при частоте номинальной частоты никакой настройки не требуется.
- Убедиться, что прибор выключен (клавиша включения/выключения (В) находится в положении «**0**»).
- Вставить вилку сетевого шнура в электрическую розетку.
- Для наполнения чайника водой снять его с подставки (9), потянуть в направлении ручки за стрелкой за клавишу открытия крышки (4) и открыть крышку чайника (3).
- Наполнить чайник водой до максимальной отметки «**MAX**», для определения уровня воды пользуйтесь шкалой уровня воды (6).
- Закрыть крышку (3), установить чайник на подставку (9). Убедиться, что крышка чайника (3) плотно закрыта.
- Для включения чайника нажать на клавишу включения/выключения (8), при этом загорится подсветка колбы (7).
- Когда вода закипит, чайник автоматически выключится, подсветка колбы